No.	QTE	Désignation	LONGUEUR
1	19	PLATINE 220X50X12 DETAIL A	
2	7	PLATINE 100X100X12 DETAIL B	
3	3	PLATINE 150X50X12 DETAIL C	
4	4	PLATINE 100X100X12 DETAIL D	
5	4	Tole pliée 40x40x4 L:170	
6	4	Tole pliée 40x65x4 L:170	
7	2	tube 100x50x3	1980
8	2	tube 100x50x3	1775
9	1	tube 100x50x3	1575
10	1	tube 100x50x3	1080
11	1	tube 100x50x3	855
12	1	tube 100x50x3	670
13	1	tube 100x50x3	608
14	2	tube 100x50x3	545
15	2	tube 100x50x3	305
16	2	Tube 60X30X2	555
17	3	Tube 60X30X2	545
18	5	Tube 60X30X2	522
19	2	Tube 60X30X2	508
20	1	tube 60x30x2	283.42
21	1	tube 60x30x2	229.3

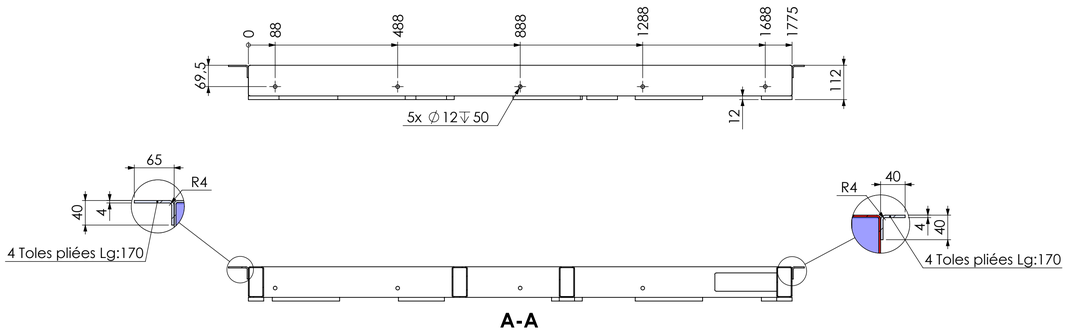

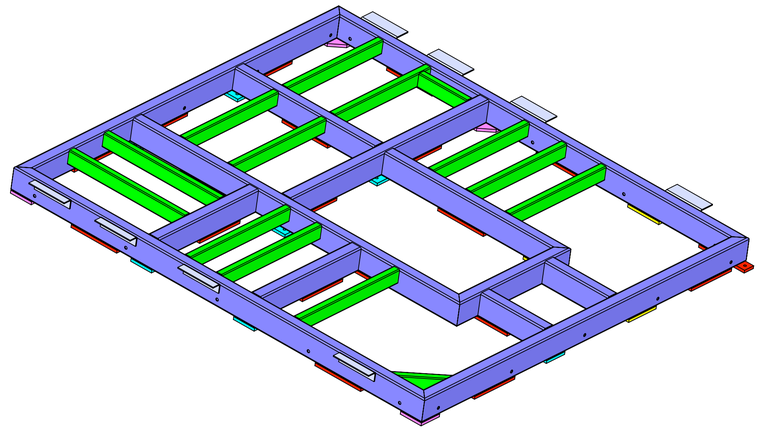

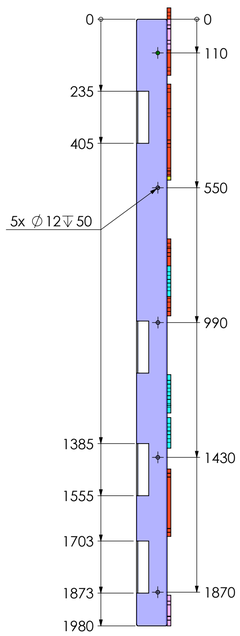

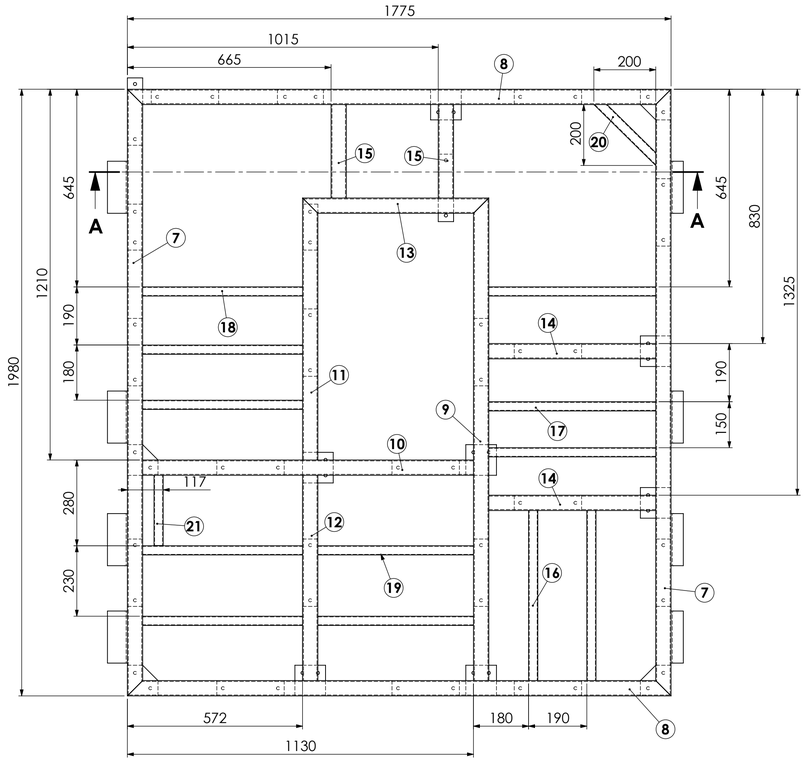

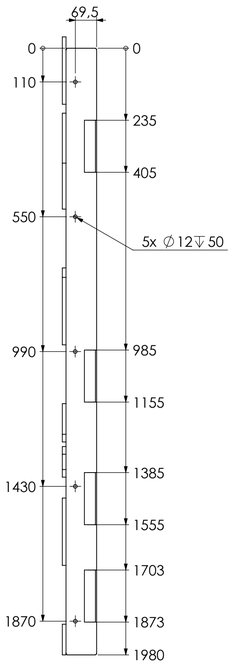

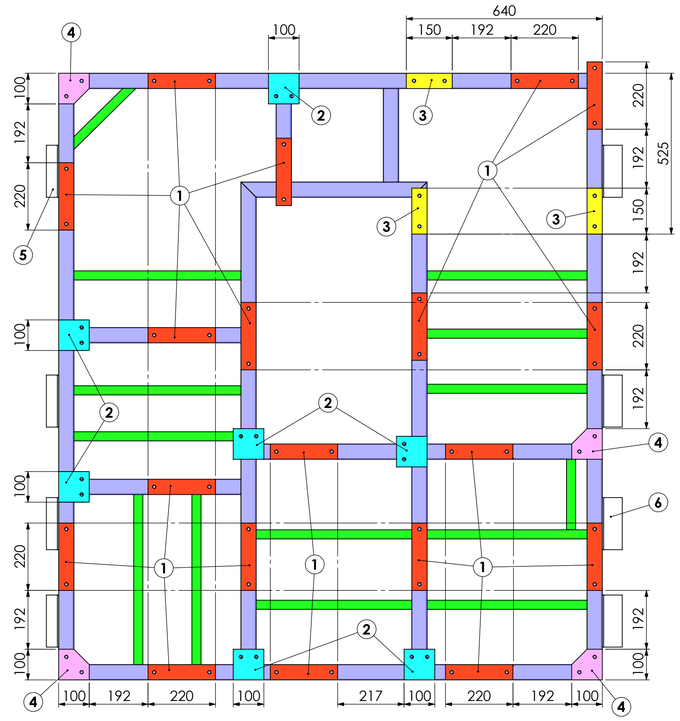

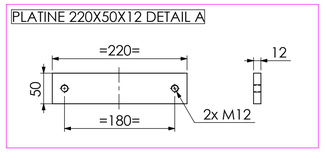

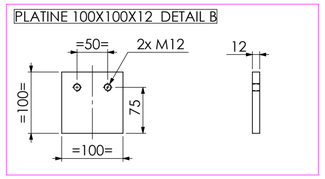

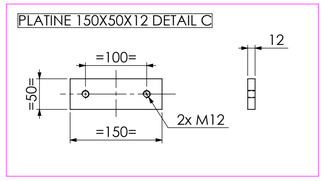

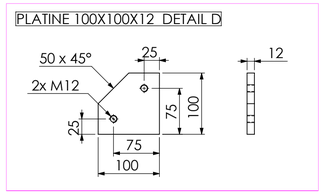

SOUDURES : A=3 CONTINUE ETANCHE
TOLERANCE GENERALE : ± 1 mm
TOLERANCE DE PLANEITE : ± 1 mm/m
PEINTURE EPOXY EP: 60µ
COULEUR : BLANC RAL 9010
142 Kg

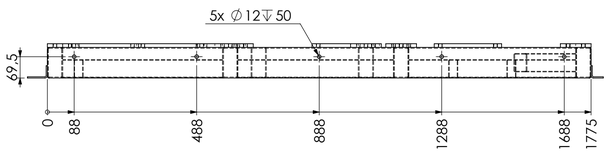

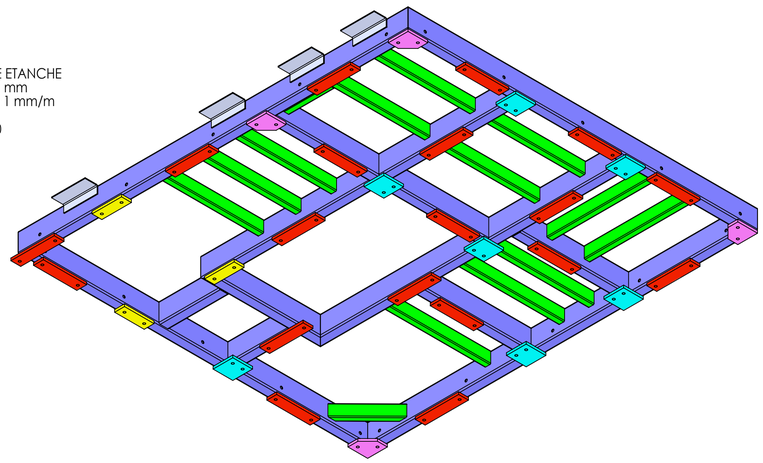

Ind. F	
Ind. E	
Ind. D	
Ind. C	
Ind. B	

Projet : **CHASSIS MATT04**

Désignation : **CADRE**

Matière : E24-2
Traitement : PEINTURE
Rug. géné.: 3.2
Tol. géné.:+/- 0.1mm

Heyman
5 place de Gordes Grenoble
Tel : 06.33.31.88.11 e-mail : heyman@design-mecanique.fr

Echelle:1:10 | Format:A1 | Feuille 1 / 1
date de création : 12e/04/2021
Nom de fichier :FAU-MATT04-002
N° de plan: **FAU-MATT04-002**
Indice